概述

OHR-G100/G100R系列液晶汉显控制仪/无纸记录仪是一种智能化的多功能二次仪表，适用于对各种过程参量进行监测、控制、记录与远传。

★4路万能信号输入，可输入直流电流、直流电压、毫伏、热电阻、热电偶等信号；测量精度为0.2%FS
★具有模拟量变送输出与继电器接点输出可选
★支持RS485、RS232串行接口，采用标准MODBUS RTU通讯协议
★支持RS232C打印功能，具有手动打印、定时打印功能
★带DC24V馈电输出，为现场变送器配电
★带USB数据转存功能和SD卡扩展功能，U盘、SD卡的容量最大支持16G
★输入、输出、电源、通讯之间相互隔离

仪表面板

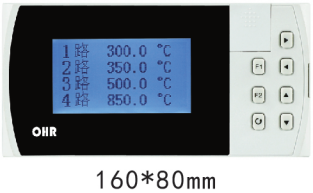

160*80mm
（A型）

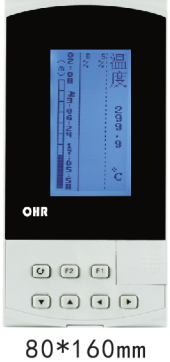

80*160mm
（B型）

96*96mm
（C型）

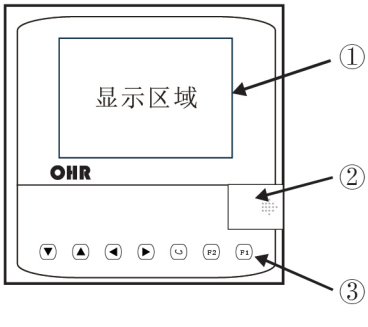

①显示面板
②USB、SD接口
③功能按键：
确认键
显示通道切换键 F1
时标切换键 F2
光标下移键
光标上移键
光标左移键
光标右移键

简易画面指示

测量画面

1路	500.0℃
2路	250℃
3路	650℃
4路	1000℃

棒图画面

1路 ●○○○○○ ℃

500.0

实时曲线画面

1路 500.0℃

100%

5%

02:08 (m) 09-09-28 08:45:42

历史追忆画面

1路 500.0℃ 09-09-28 08:45:42

100%

5%

02:08(m) S ●○○○○○

备份画面

S:10-02-27 11:12:15

E:10-02-28 11:12:15

文件名:DAT0000

介质:USB 备份

打印画面

S:10-02-27 11:12:15

E:10-02-28 11:12:15

类型:数据

通道:1 打印

组态画面

组态

通道	报警	输出
设定	控制	补偿
校对	系统	开锁

参数画面

组态--通道

输入通道	01
输入类型	4-20mA
输入单位	℃

接线图

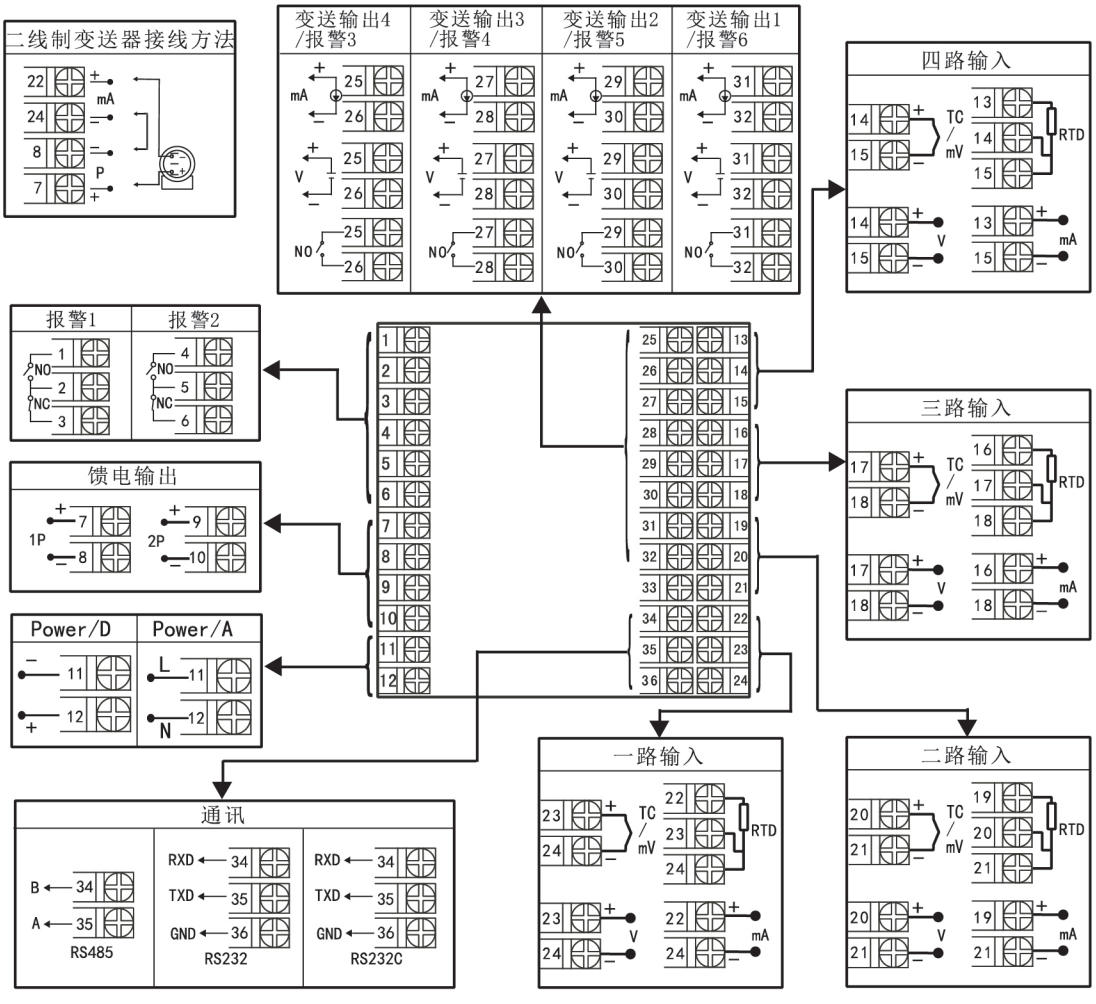

注1：接线图中在同一组端子标有不同功能的，只能选择其中一种功能。如RS485和RS232在同一组接线端子上，只能选择一种。
注2：横竖式仪表后盖接线端子的方向不一样，见示意图1

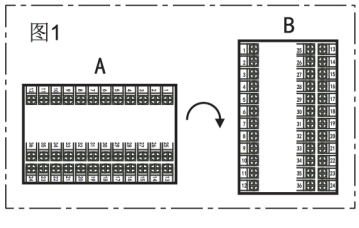

仪表选型

OHR-G1□ -□-□-□-□ 液晶汉显控制仪
① ② ③ ④ ⑤

OHR-G1□R-□-□-□-□ 无纸记录仪
① ② ③ ④ ⑤

①输入通道		②规格尺寸		③报警输出（备注1）		④供电电源	
代码	输入通道	代码	宽*高*深	代码	报警限数(继电器接点输出)	代码	电压范围
01	1路输入	A	160*80*110 mm (横式)	X	无输出	A	AC/DC 100～240 V (50/60Hz)
02	2路输入	B	80*160*110 mm (竖式)	1	1限报警	D	DC 12～36V
03	3路输入	C	96*96*110 mm (方式)	2	2限报警		
04	4路输入			3	3限报警		
				4	4限报警		
				5	5限报警		
				6	6限报警		

⑤附加功能(以下功能可选，用“/”隔开，不选功能可省略)

变送输出(备注1)		通讯输出		馈电输出		适用于带记录的仪表			
代码	输出通道	代码	通讯接口(通讯协议)	代码	馈电输出（输出电压）	USB转存功能		扩展功能	
1	1路变送输出	D1	RS485通讯接口(Modbus RTU)	1P	1路馈电输出	代码	转存功能	代码	扩展功能
2	2路变送输出	D2	RS232通讯接口(Modbus RTU)	2P	2路馈电输出	U	USB卡转存	SD	SD卡扩展
3	3路变送输出	D3	RS232C打印接口		如“2P(12/24)”表示		(U盘)		(Micro SD卡)
4	4路变送输出				第一路12V，第二路24V				
					馈电输出				

★备注：
1、变送输出与报警输出可组合，变送输出+报警输出≤6
2、仪表型号举例：
例1：OHR-G101-A-2-A-1/D1(4～20mA输入，4～20mA输出)
含义：单路液晶汉显控制仪，160*80*110mm的规格尺寸，2限报警输出，AC100～240V供电，1路变送输出，RS485通讯
例2：OHR-G104R-B-X-A-4/1P/U(4路4～20mA输入，4路4～20mA输出)
含义：四路输入无纸记录仪，80*160*110mm的规格尺寸，无报警输出，AC100～240V供电，4路变送输出，1路馈电输出，USB转存功能

★：万能输入信号类型

信号类型	量程范围	信号类型	量程范围	信号类型	范围
B	400～1800℃	Wre5-26	0～2300℃	0～20mA	-9999～99999
S	-50～1600℃	Cu50	-50.0～150.0℃	0～10mA	-9999～99999
K	-100～1300℃	Cu53	-50.0～150.0℃	4～20 mA	-9999～99999
E	-100～1000℃	Cu100	-50.0～150.0℃	0～5V	-9999～99999
T	-100.0～400.0℃	Pt100	-199.9～650.0℃	1～5V	-9999～99999
J	-100～1200℃	BA1	-199.9～600.0℃	0～10V(不可切换)	-9999～99999
R	-50～1600℃	BA2	-199.9～600.0℃	0～10mA开方	-9999～99999
N	-100～1300℃	0～400Ω线性电阻	-9999～99999	4～20mA开方	-9999～99999
F2	700～2000℃	0～20mV	-9999～99999	0～5V开方	-9999～99999
Wre3-25	0～2300℃	0～100mV	-9999～99999	1～5V开方	-9999～99999

★：模拟量输出信号类型（订货时请在选型后备注信号类型）

输出信号类型	4～20 mA	1～5V	0～10mA	0～5V	0～20mA	0～10V(特殊定制)
输出1、2负载电阻RL	RL≤480Ω	RL≥250KΩ	RL≤960Ω	RL≥250KΩ	RL≤480Ω	RL≥4KΩ
输出3、4负载电阻RL	RL≤380Ω	RL≥250KΩ	RL≤760Ω	RL≥250KΩ	RL≤380Ω	RL≥4KΩ